Katalog
Deutschland

io mabe

Partner
Appliances

mabe

Mabe ist ein Unternehmen mit einer Geschichte von über 60 Jahren und hat seinen Sitz in Mexiko. Im Jahr 2013 gab es 27.000 Mitarbeiter und das Unternehmen hat sich zu einem der größten Arbeitgeber von Mexico entwickelt.

Mabe ist heute einer der größten Hersteller von Haushaltgroßgeräten wie Kühlschränke, Herde und Waschmaschinen in Nord-und Südamerika.

Im Jahr 1987 wurde von Mabe eine strategische Allianz mit General Electric (GE) Appliances abgeschlossen, um gemeinsam Entwicklung und Produktion von Haushaltgroßgeräten durchzusetzen.

Ab 2000 hat Mabe in Mexiko fast alle No Frost Kühlschränke, wie Side by Side und Bottom Freezer für die USA, Nahen Osten und Europäischen Märkten produziert.

Im Jahr 2013 hat GE Appliances die Entscheidung getroffen, sich vor allem mit 110 Volt-Geräten auf den USA Markt zu konzentrieren. Mabe und GE Appliances haben vereinbart, dass Produkte mit einer GE Lizenz unter Mabe und iomabe für den Nahen Osten und Europa verfügbar bleiben.

American Appliances bv

American Appliances ist seit Mitte 2011 Distributor von GE Appliances in den Benelux-Ländern und hat seit Ende 2013 auch den Vertrieb von Mabe und iomabe für die Benelux-Länder übernommen.

Ab Januar 2014 ist American Appliances auch verantwortlich für den Vertrieb von Mabe und iomabe in Deutschland. Zusätzlich zu dem Basis Programm werden die Geräte in eigener Werkstatt in den Niederlanden personalisiert mit Edelstahl, Spiegel, Glas und lackierten Versionen. Sowohl für GE, Mabe und iomabe Produkte stellt unser American Appliances Kundendienst Serviceteile, Kundendienst und Garantie immer bereit.

Index

Serien und Modellen	2
Verkleidungen	3
Allgemeine Merkmale	4-5
Funktionsübersicht "Global" Serie	8-9
Side by side "Global" Serie, ohne Dispenser	10-11
Side by side "Global" Serie, mit Dispenser	12-13
Funktionsübersicht die luxus "K" Serie	16-17
Side by side die luxus "K" Serie, mit Erfrischungscenter	18-19
Side by side die luxus "K" Serie, Freistehende Modellen	20-21
Side by side die luxus "K" Serie, Einbau	22-23
Side by side die luxus "K" Serie, Einbau und Dekorrahmen	26-27
Funktionsübersicht die exklusieve "V" Serie	30-31
Side by side exklusieve "V" Serie Freistehende Modellen	32-33
Side by side exklusieve "V" Serie , Einbau	34-35
Side by side die exklusieve "V" Serie, extra tief	36-37
Einbausatz für flächenbündigen Einbau	38
Optionen & Zubehör	39
Technische Daten	40-41

io mabe

Partner Appliances

Serien und Modellen

Side by Side, die neue "Global"-Serie

Die neue „Global"- Serie steht für Basic Qualität und ist mit den wichtigsten Funktionen ausgestattet. Die "Global"-Serie steht ohne und mit Eiswürfelspender zur Verfügung. Erhältlich in der Basis US- Edelstahl (SS), voll verkleidet in rostfreiem Edelstahl oder in Farben mit Pulverbeschichtung.

» Seite 8-13

side by side, de luxe"K" serie

Die "K"-Serie hat mehr zusätzliche Optionen. Im Vergleich Bezug mit der „Global"- Serie sowie LED Beleuchtung,Ultra Flow, GE Smart Water interner Wasserfilter, usw. Diese Reihe ist identisch mit der GE (General Electric) "K"-Serie, kommt jedoch nun unter der Luxusmarke iomabe. Diese Modelle werden durch Mabe unter Lizenz von GE geliefert. Die "K"-Serie besteht aus einer Vielzahl von Modellen, ein Grundmodell, komplett verkleidete Geräte in Edelstahl oder in drei Grundfarben Pulverbeschichtung als freistehende Version und Einbauversion. Auch gibt es die Option mit einem speziellen Einbausatz für flächenbündige Installation des Kühlschranks. Darüber hinaus gibt es eine Reihe von Schränken mit Dekorspiegel, Schwarzglas, Weißglas oder personalisierten Dekorfronten.

» Seite 16-27

side by side, de exclusieve (24) "V" serie

Die "V"-Serie ist die exklusivste Serie mit mehreren Optionen in Bezug auf die "K"-Serie, wie z.B CustomCool Schublade, Turbo-Cool Funktion, PreciseFillFunktion, Slide 'n Store Gefrierschrankkörbe, usw. Diese Serie ist vergleichbar mit GE (General Electric) Serie "V", wird jedoch jetzt unter der Luxusmarke IOMABE geliefert. Diese Modelle werden durch MABE unter Lizenz von GE geliefert. Die Serie "V" besteht aus einer Reihe von Geräten mit sehr exklusiven "Elegance" Verkleidungen aus Edelstahl in freistehenden Versionen und Einbauversionen. Auch gibt es die Option mit einem speziellen flächenbündigen Einbausatz. Die "24 V" ist auch in der exklusiven Serie CUS lieferbar, wo der Schrank in jeder gewünschten RAL-Farbe lackiert wird. Auswahl mit drei verschiedenen Griff- und Akzentausführungen: Chrom, Messing und Edelstahl.

» Seite 30-35

side by side, de exclusieve (30) "V" serie

Sehe Oben stehende (24"V"Serie) jedoch extra Tiefe mit großen Inhalt von 840 Liter.

neu

» Seite 36-37

Verkleidungen

SS	Grundausstattung: Edelstahl Türen mit abgerundete Ecken, Seiten und Topf in Grau Ledermotiv, (Griffen abhängig vom Modell).
WW	Grundausstattung: Weiße High Gloss Türen mit abgerundete Ecken, Seiten und Topf in Weiß Ledermotiv, (Griffen abhängig vom Modell.)

Quick Guide Verkleidungen (letzte Teil der Modellnummer)

3.	Türverkleidung: Hochgezogenen Türen mit gerade Ecken und Lüftungsgitter, Edelstahl Stangengriffe. Nur einbaufähig.	
30	Edelstahl	
3E	Edelstahl 'ELEGANCE' (Dispenser in Edelstahl)	
3R	Rot RAL 3003	
3B	Schwarz RAL 9005	
3W	Weiß RAL 9010	
3C	Cream RAL 1015	neu
3RAL	RAL-Farbe nach Wünch	
6.	Vollverkleidung: Türen mit gerade Ecken, Dach (oben die Türen), Seiten und Lüftungsgitter, Edelstahl Stangengriffe. Freistehend und Einbau.	
60	Edelstahl	
6E	Edelstahl 'ELEGANCE' (Dispenser in Edelstahl)	
6R	Rot RAL 3003	
6B	Schwarz RAL 9005	
6W	Weiß RAL 9010	
6C	Cream RAL 1015	neu
6RAL	RAL-Farbe nach Wünch	
7.	Vollverkleidung: Gewölbtes Türdesign mit runden Ecken, Dach (oben die Türen), Seiten und Lüftungsgitter, Edelstahl Stangengriffe. Freistehend und Einbau.	
70	Edelstahl	neu
7E	Edelstahl 'ELEGANCE' (Dispenser in Edelstahl)	
7B	Schwarz RAL 9005	neu
7W	Weiß RAL 9010	neu
7RAL	RAL-Farbe nach Wünch	neu
8.	Vollverkleidung: Hochgezogenen Türen mit gerade Ecke, Dach (hinter die Türen), Seiten und Lüftungsgitter, Edelstahl Stangengriffe. Freistehend und Einbau.	
80	Edelstahl	
8R	Rot RAL 3003	
8B	Schwarz RAL 9005	
8W	Weiß RAL 9010	
8C	Cream RAL 1015	neu
8RAL	RAL-Farbe nach Wünch	
SSF	Vollverkleidung: Türen mit runden Ecken, Dach (oben die Türen), Seiten und Lüftungsgitter, Edelstahl Stangengriffe. Freistehend und Einbau.	
KB.	Türen mit Dekorrahmen und Eigendekor mit Griffleisten (ohne Dekorfront)	
200	Dekorfront: Spiegelglas	
GB	Dekorfront: Schwarzglas	
GW	Dekorfront: Weißglas	
CUS	Vollverkleidung: Türen mit gerade Ecken, Dach (oben die Türen), Seiten und Lüftungsgitter in jeder gewünschte RAL-Farbe. Lieferbar mit 3 verschiedenen Griff- und Akzentausführungen. Freistehend und Einbau. (CUSTOM MADE)	
CUS0	Griff- und Akzentausführung: Chrom	
CUS2	Griff- und Akzentausführung: Messing	
CUS3	Griff- und Akzentausführung: Edelstahl	

Allgemeine Merkmale

No Frost System mit FrostGuard Technologie

In dieser No Frost belüfteten Kühlung ist eine homogene Temperatur garantiert.
Dieser sorgt für einen besseren Schutz der Lebensmittel und effizienteres Einfrieren.
Die FrostGuard Technologie enthält außerdem die automatische Abtauung.
Mit genauen Berechnungen (z.B. berechnet auf Gefrierschranktüröffnungen, Kompressordrehzahl etc.) wird der Kühlschrank, wenn es notwendig wird, abgetaut. Darüber hinaus verhindert FrostGuard das Auftauen von Tiefkühlkost, da während der Abtauung kurz zusätzlich gekühlt wird (pre-chill). Die Abtauphase dauert nur kurz und verringert so die Gefahr von Gefrierbrand erheblich. Dank dieser Technik halten sich Nahrungsmittel länger und der Kühlschrank muss nicht mehr manuell abgetaut werden.

Umfangreiches Sortiment und Möglichkeiten

IOMABE bietet wirklich das umfassendste Angebot der amerikanischen Kühlschränke, dank der großen Auswahl an Basisgeräten, der Verkleidungen, Farben und Materialien.
3 Versionen:
Side by Side, Bottom Freezer und Top Freezer.
Ausführungen
Weiß, schwarz, farbig lackiert, Hochglanz- oder Ledermotiv, Spiegel, schwarz oder weiß lackiertes Glas oder Edelstahl Alle verwendeten Materialien sind von außergewöhnlicher Qualität und Verarbeitung.

Garantie

Die Geräte in diesem Katalog haben eine 5-Jahres-Garantie auf die Komponenten des geschlossenen Kühlkreislaufes.
Die Garantie auf Reparaturen beträgt 2 Jahre.
Die Garantie wird von American Appliances b.v. gewährt.Weitere Informationen finden Sie auf unserer Website www.am-ap.eu.

ClimateKeeper & ClimateGuard technologie

Um ihre Lebensmittel so lange wie möglich frisch zu halten, sichern diese Technologien eine präzise und gleichmäßige Temperaturverteilung im gesamten Kühlschrank. Dieses wird durch empfindliche elektronische Sensoren, einem Lufttunnel über mehrere Ebenen und Ventilatoren erreicht. Dies verbessert deutlich die Qualität und die Dauer der Erhaltung ihrer Lebensmittel.
Die elektronische Steuerung ermöglicht die unabhängige Regelung der Kühl-und Gefriertemperaturen. Wenn die Tür des Kühlschrankes oder Gefrierfaches schließt, wird es nur wenige Minuten dauern, um die eingestellten Temperaturen wieder zu erreichen (3 ° C und -18 ° C). Auf Grund der hohen Gefriergeschwindigkeit werden Ihre Lebensmittel schnell bis in den Kern gefrieren: z. B. ein Huhn von 1,5 kg wird in weniger als 2 Stunden tiefgefroren, und es wird sich der Geschmack und die Struktur nach dem Auftauen nicht verändern.

EnergySmart

Durch die verbesserten Eigenschaften, wie die elektronischen Sensoren und FrostGuard, verwalten Kühlschränke ihre Energie immer besser. Sie sparen eine Menge Energie im Vergleich zu Geräten früherer Generationen. Durch diese Technologie sind die neuesten amerikanischen Kühlschränke in ihrer Energieeffizienzklasse besonders leistungsfähig, ohne bei der Qualität von Kühlen und Gefrieren Kompromisse einzugehen. Das gesamte Sortiment erfüllt die EFF-Klasse A+

Allgemeine Merkmale

Benutzerfreundlichkeit

In spezifischen Fächern lassen sich Feuchtigkeit oder Temperatur einstellen, um die unterschiedlichen Lebensmittel optimal zu lagern.

Zusätzlich sorgt die gleichmäßige Temperatur im gesamten Rest des Kühlschrankes für eine Lagerung ohne Platzbeschränkung

Der SweetSpot ist ein separates Fach in der Tiefkühltruhe innerhalb die meisten Modelle. Dies ermöglicht eine optimale Lagerung von z.B. Eisprodukten.

Große ausziehbare Schubladen, in der gleichen Tiefe wie der Kühlschrank, bieten viel Platz und sind leicht zu reinigen.

Der Eisbereiter bietet gekühltes Wasser, Eis und Crushed Ice und hat einen extra hohen Auslauf, damit auch große Karaffen und Gläser benutzt werden können

NeverClean Kondensor, Dank selbstreinigender Kondensatorschlange muss zur Erhaltung der EFF-Klasse muss der Kondensator nur alle 2 Jahre gereinigt werden.

Höhenverstellbare Füße, damit der Amerikanischer Kühlschrank perfekt auf jedem Untergrund steht. Der Kühlschrank iomabe hat außerdem ein System, um die Türen auszurichten.

Räder, unsere Amerikanische Kühlschänke stehen auf Rädern, um diesen mühelos bewegen zu können.

Minibar (Erfrischungscenter), ein Barfach in der rechten Tür ermöglicht die Getränkeentnahme ohne Türöffnung.

Hohe Light Touch-Spender, für die Entnahme von Wasser und Eis.

Türalarm ist immer zur Warnung vorgesehen, wenn eine Tür zu lange offen steht.

Wasserfilter, interne GE Smart Water ist im Schrank montiert, damit er sehr leicht ersetzt werden kann.

Eine anerkannte Nachhaltigkeit

Die Innenseiten sind aus speziellem Kunststoff gefertigt und beschichtet. Sie sind gegen Vergilbung und Gerüche geschützt und einfach zu reinigen.

Der Korpus ist für größte Stabilität aus Stahl gefertigt und sichert damit eine lange Lebensdauer.

Lexan Schubladen stehen als Beispiel der Nachhaltigkeit, sind extrem resistent gegen Kratzer und Bruch.

Regale und Körbe, bestehen im Gefrierschrank aus Metallgittern, dies garantiert einen optimalen Kälteaustausch.

ClearLook Fächer bestehen aus ABS/Lexan und sind extrem resistent gegen Kratzer und Bruch. Die Türfächer sind an der Vorderseite transparent, so dass die Produkte gut sichtbar sind.

Einlegeböden im Kühlraum sind aus solidem und starkem Sicherheitsglas.

Türverschlüsse sind aus flexiblem Magnetgummi, um eine hermetische Abdichtung über längere Zeit zu garantieren.

Inverter Kompressoren mit professioneller Qualität wurden ausgewählt wegen ihrer Zuverlässigkeit und hohem Wirkungsgrad.

Die elektrische Schaltung ist für optimale Sicherheit und Zuverlässigkeit Ihres Kühlschranks voll integriert und versiegelt.

LED-Innenbeleuchtung, damit sind die meisten Modelle ausgestattet. Auf verschiedenen Ebenen ist Licht positioniert, damit überall helle und gute Beleuchtung gewährleistet wird.
Die LED- Beleuchtung ist vollständig in den Wänden integriert.

Global Serie

www.iomabe.de

io mabe
Partner
Appliances

ORG S2 DFF WW (mit Dispenser)

ClimateGuard Technology

Um ihre Lebensmittel so lange wie möglich frisch zu halten, sichern diese Technologien eine präzise und gleichmäßige Temperaturverteilung im gesamten Kühlschrank. Dieses wird durch empfindliche elektronische Sensoren, einem Lufttunnel über mehrere Ebenen und Ventilatoren erreicht. Dies verbessert deutlich die Qualität und die Dauer der Erhaltung ihrer Lebensmittel. Die elektronische Steuerung ermöglicht die unabhängige Regelung der Kühl-und Gefriertemperaturen. Wenn die Tür des Kühlschrankes oder. Gefrierfaches schließt, wird es nur wenige Minuten dauern, um die eingestellten Temperaturen wieder zu erreichen.

No-Frost met Frostguard Technology

In dieser No Frost belüfteten Kühlung ist eine homogene Temperatur garantiert. Dieser sorgt für einen besseren Schutz der Lebensmittel und effizienteres Einfrieren.Die FrostGuard Technologie enthält außerdem die automatische Abtauung. Mit genauen Berechnungen (z.B. berechnet auf Gefrierschranktüröffnungen, Kompressordrehzahl etc.) wird der Kühlschrank, wenn es notwendig wird, abgetaut. Darüber hinaus verhindert FrostGuard das Auftauen von Tiefkühlkost, da während der Abtauung kurz zusätzlich gekühlt wird (pre-chill). Die Abtauphase dauert nur kurz und verringert so die Gefahr von Gefrierbrand erheblich. Dank dieser Technik halten sich Nahrungsmittel länger und der Kühlschrank muss nicht mehr manuell abgetaut werden.

Funktionsübersicht Global Serie

1

Hohe Light Touch Spender mit LED und Kindersicherheit*

Geeignet für hohe Glaswaren oder Mixkanne bietet Wasser, Eiswürfel oder Crushed-Eis nach einer leichten Berührung Ausgestattet mit LED- Beleuchtung und Kindersicherheit.

2

Ice Machine & Sweet Spot**

Große Behälter für Eiswürfel, die automatisch bereitet werden. Über dem Eisfach ist ein Sweet Spot. Dieses spezifische Fach ist für eine optimale Eisaufbewahrung geeignet.

3

Transparente Schubladen und Glasboden

Für einfaches Be-und Entladen.

4

Obst -und Gemüseschublade

Feuchtigkeit einstellbar Schublade mit der gleichen Tiefe wie der Schrank durch die regelbare Luftfeuchtigkeit wird Obst und Gemüse länger frisch bleiben.

ORG S2 DBF WW (ohne Dispenser)

5

GE SmartWater Wasserfilter*

Dieser integrierte Wasserfilter reinigt Wasser und Eis von z.B. Chlor (Geruch und Geschmack), Ablagerungen, Blei, Quecksilber etc.

6

Verplaatsbare ClearLook deurvakken

Deurvakken met grote inhoud, in doorzichtig, stevig Lexan. Uithaalbaar en verplaatsbaar voor makkelijk onderhoud en indeling naar uw wensen.

7

Fach für Milchprodukte

Behält eine ideale Temperatur für die Produkte. Vermeidet, dass Butter zu hart wird.

8

Auszug Glasboden mit hohen Kanten (Spill Proof)

Ausziehbare Glasablageflächen mit Randungverhindern im Falle des Falles ein Überlaufen von Flüssigkeiten.

9

Schublade für Fleisch und Fisch

Schale für Fleisch, Fisch und Geflügel 0° Grad Zone.

A+

* Nicht auf Global Serie ohne Dispenser
** Optional für Global Serie ohne Dispenser

"Global"-Serie mit eckigen Türen

ORG S2 DBF 60
Vollverkleidung Edelstahl

- hxbxt*: 1805x916x607mm
  *(Tiefe ohne Tür)
- Passend für Einbau und Freistehend
- Edelstahl Türen, Seiten, Dach, und Lüftungsgitter
- Edelstahl Stangengriffe
- Türen mit gerade Ecken
- Option: Integrierte Eismachine

ORG S2 DBF 80
Vollverkleidung Edelstahl

- hxbxt*: 1794x916x607mm
  *(Tiefe ohne Tür)
- Passend für Einbau und Freistehend
- Edelstahl: Hochgezogenen Türen, Seiten, Dach und Lüftungsgitter
- Edelstahl Stangengriffe
- Türen mit gerade Ecken
- Option: Integrierte Eismachine

ORG S2 DBF 30
Türverkleidung Edelstahl

- hxbxt*: 1794x909x607mm
  *(Tiefe ohne Tür)
- Nur einbaufähig
- Edelstahl: Hochgezogenen Türen und Lüftungsgitte
- Edelstahl Stangengriffe
- Türen mit gerade Ecken
- Option: Integrierte Eismachine
- Option: Einbausatz für flächenbündige Montage

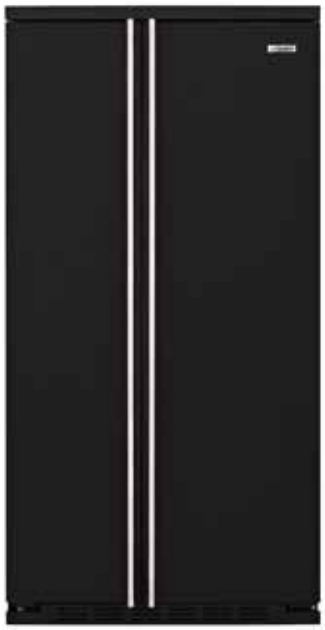

ORG S2 DBF 6B*
Vollverkleidung RAL 9005 schwarz

- hxbxt*: 1805x916x607mm
  *(Tiefe ohne Tür)
- Passend für Einbau und Freistehend
- Türen, Seiten, Dach, und Lüftungsgitter in farbe schwarz RAL 9005
- Edelstahl Stangengriffe
- Türen mit gerade Ecken
- Option: Integrierte Eismachine

ORG S2 DBF 6R *
Rot (RAL 3003)

ORG S2 DBF 6W *
Weiß (RAL 9010)

ORG S2 DBF 6C *
Cream (RAL 1015)

ORG S2 DBF 6RAL*
RAL- Frabe nach Wunsch

* NEU: Auch lieferbar mit Messing und Chrom Stangengriff. (Mehr Information Seite 39.)

"Global"-Serie mit abgerundeten Türen

ORG S2 DBF SS
Türen Edelstahl

- hxbxt*: 1766x909x607mm
  *(Tiefe ohne Tür)
- Passend für Einbau und Freistehend
- Türen Edelstahl
- Graue Seiten (Lederstruktur)
- Edelstahl Griffe rund gewölbt
- Türen mit runden Ecken
- Option: Integrierte Eismachine

ORG F2 DBF WW
Weiß

- hxbxt*: 1766x909x607mm
  *(Tiefe ohne Tür)
- Passend für Einbau und Freistehend
- Weiße Türen (High Gloss)
- Weiße Seiten (Lederstruktur)
- Weiße Griffe rund gewölbt
- Türen mit runden Ecken
- Option: Integrierte Eismachine

Optional:
Edelstahl Stangengriffe

- Stangengriffe aus Edelstahl
- Passend für alle "Global" Modelle

657 lt

Vermassung

Maße in (mm)	ORGS2DBF 80	ORGS2DBF 30	ORGS2DBF 60/6B/6C 6R/6RAL	ORGS2DBF SS-WW
1. Höhe oberseite Schrank	1794	1754	1805	1754
2. Höhe oberseite Scharnier	-	1766	-	1766
3. Höhe oberseite Tür	-	1794	-	-
4. Tiefe ohne Tür	607	607	607	607
5. Tiefe ohne Griffe	679	679	679	679
6. Tiefe mit Griffe	720	720	720	720
7. Tiefe mit Kühlschranktür geöffnet 90°	1157	1157	1157	1157
8. Breite	916	910	916	909
9. Öffnungswinkel (R)	453	453	453	453
10. Öffnungswinkel (L)	324	324	324	324
Nischenmaß				
A. Breite Nische	922	918	922	915
B. Tiefe Nische	632	632	632	632
C. Höhe Nische	1820	1780	1825	1780

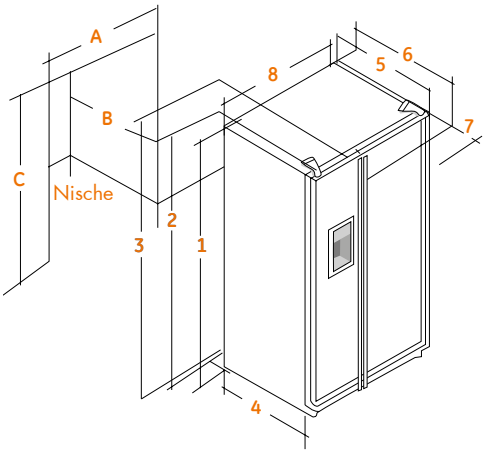

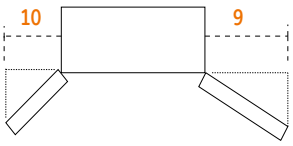

Optional: Integrierte Eismachine (info Seite 47)

Eigenschaften und Innenseiten: Seite 8-9 | Optionen: Seite 39 | Technische Daten: Seite 40

"Global"-Serie mit eckigen Türen

ORG S2 DFF 80
Vollverkleidung Edelstahl

- hxbxt*: 1805x916x607mm
  *(Tiefe ohne Tür)
- Passend für Einbau und Freistehend
- Edelstahl: Hochgezogenen Türen, Seiten, Dach und Lüftungsgitter
- Edelstahl Stangengriffe
- Türen mit gerade Ecken

ORG S2 DFF 30
Türverkleidung Edelstahl

- hxbxt*: 1794x909x607mm
  *(Tiefe ohne Tür)
- Nur einbaufähig
- Edelstahl: Hochgezogenen Türen und Lüftungsgitter
- Edelstahl Stangengriffe
- Türen mit gerade Ecken
- Option: Einbausatz für flächenbündige Montage

BIK-CE24 Edelstahl Einbausatz für flächenbündige Montage

- Optional für Model ORGS2DFF30
- Edelstahl Einbausatz für flächenbündige Montage des Kühlschrankes.
- 5-teiliger Einbausatz, inklusive Montagematerial.

Mehr information Seite 38

ORG S2 DFF 6W *
Vollverkleidung RAL 9010 weiß

- hxbxt*: 1805x916x607mm
  *(Tiefe ohne Tür)
- Passend für Einbau und Freistehend
- Türen, Seiten, Dach, und Lüftungsgitter in farbe weiß RAL 9010
- Edelstahl Stangengriffe
- Türen mit gerade Ecken
- Option: Integrierte Eismachine

ORG S2 DFF 6R *
Rot (RAL 3003)

ORG S2 DFF 6B *
Zwart (RAL 9005)

ORG S2 DFF 6C *
Cream (RAL 1015)

ORG S2 DFF 6RAL*
RAL-Frabe nach Wunsch

* NEU: Auch lieferbar mit Messing und Chrom Stangengriff. (Mehr Information Seite 39.)

"Global"-Serie mit abgerundeten Türen

ORG S2 DFF SS
Türen Edelstahl

- hxbxt*: 1766x909x607mm
  *(Tiefe ohne Tür)
- Passend für Einbau und Freistehend
- Türen Edelstahl
- Graue Seiten (Lederstruktur)
- Edelstahl Griffe rund gewölbt
- Türen mit runden Ecken

ORG S2 DFF SSF
Vollverkleidung Edelstahl

- hxbxt*: 1805x916x607mm
  *(Tiefe ohne Tür)
- Passend für Einbau und Freistehend
- Edelstahl: Türen, Seiten, Dach und Lüftungsgitter
- Edelstahl Griffe rund gewölbt
- Türen mit runden Ecken

Optional:
Edelstahl Stangengriffe

- Stangengriffe aus Edelstahl
- Passend für alle "Global" Modelle

Vermassung

643 lt

Maße in (mm)	ORGS2DFF 80	ORGS2DFF 30	ORGS2DFF 6B-6W-6C 6R-6RAL	ORGS2DFF SS	ORGS2DFF SSF
1. Höhe oberseite Schrank	1794	1754	1805	1754	1805
2. Höhe oberseite Scharnier	-	1766	-	1766	-
3. Höhe oberseite Tür	-	1794	-	-	-
4. Tiefe ohne Tür	607	607	607	607	607
5. Tiefe ohne Griffe	679	679	679	679	679
6. Tiefe mit Griffe	720	720	720	720	720
7. Tiefe mit Kühlschranktür geöffnet 90°	1157	1157	1157	1157	1157
8. Breite	916	910	916	909	916
9. Öffnungswinkel (R)	453	453	453	453	453
10. Öffnungswinkel (L)	324	324	324	324	324
Nischenmaß					
A. Breite Nische	922	918	922	915	922
B. Tiefe Nische	632	632	632	632	632
C. Höhe Nische	1820	1780	1825	1780	1825

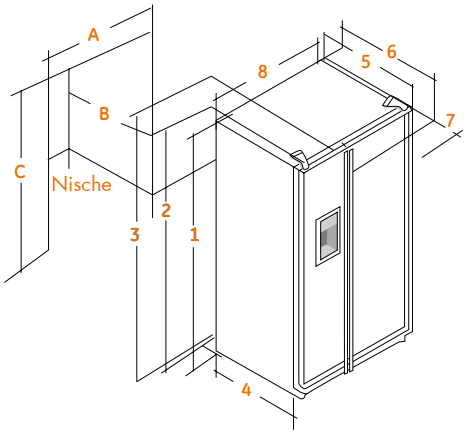

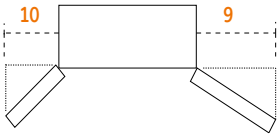

Eigenschaften und Innenseiten: Seite 8-9 | Optionen: Seite 39 | Technische Daten: Seite 40

Die Luxus "K" Serie

www.iomabe.eu

mabe
Partner
Appliances

ORE24CGFSS

ClimateGuard Technology

Um ihre Lebensmittel so lange wie möglich frisch zu halten, sichern diese Technologien eine präzise und gleichmäßige Temperaturverteilung im gesamten Kühlschrank. Dieses wird durch empfindliche elektronische Sensoren, einem Lufttunnel über mehrere Ebenen und Ventilatoren erreicht. Dies verbessert deutlich die Qualität und die Dauer der Erhaltung ihrer Lebensmittel. Die elektronische Steuerung ermöglicht die unabhängige Regelung der Kühl-und Gefriertemperaturen. Wenn die Tür des Kühlschrankes oder. Gefrierfaches schließt, wird es nur wenige Minuten dauern, um die eingestellten Temperaturen wieder zu erreichen.

No-Frost met Frostguard Technology

In dieser No Frost belüfteten Kühlung ist eine homogene Temperatur garantiert. Dieser sorgt für einen besseren Schutz der Lebensmittel und effizienteres Einfrieren.Die FrostGuard Technologie enthält außerdem die automatische Abtauung. Mit genauen Berechnungen (z.B. berechnet auf Gefrierschranktüröffnungen, Kompressordrehzahl etc.) wird der Kühlschrank, wenn es notwendig wird, abgetaut. Darüber hinaus verhindert FrostGuard das Auftauen von Tiefkühlkost, da während der Abtauung kurz zusätzlich gekühlt wird (pre-chill). Die Abtauphase dauert nur kurz und verringert so die Gefahr von Gefrierbrand erheblich. Dank dieser Technik halten sich Nahrungsmittel länger und der Kühlschrank muss nicht mehr manuell abgetaut werden.

Funktionsübersicht die luxus "K"serie

1

Hohe Light Touch Spender mit LED und Kindersicherheit

Geeignet für hohe Glaswaren oder Mixkanne bietet Wasser, Eiswürfel oder Crushed-Eis nach einer leichten Berührung Ausgestattet mit LED- Beleuchtung und Kindersicherheit.

2

Ice Machine & Sweet Spot

Große Behälter für Eiswürfel, die automatisch bereitet werden. Über dem Eisfach ist ein Sweet Spot. Dieses spezifische Fach ist für eine optimale Eisaufbewahrung geeignet.

3

Gefrierschrankkörbe

Ausziehbare Gefrierschrankkörbe auf Stahlkugellagergleiter für einfaches Be-und Entladen.

4

Obst -und Gemüseschublade

Feuchtigkeit einstellbar Schublade mit der gleichen Tiefe wie der Schrank durch die regelbare Luftfeuchtigkeit wird Obst und Gemüse länger frisch bleiben.

5

Schublade für Fleisch und Fisch

Schale für Fleisch, Fisch und Geflügel
0° Grad Zone.

6

LED-Beleuchtung

Auf verschiedenen Ebenen sind Leuchten so angeordnet, dass es eine klare und gute Beleuchtung gibt. Die LED-Leuchten sind vollständig in die Wände integriert, damit kein Platz verloren geht.

7

GE SmartWater Wasserfilter

Dieser integrierte Wasserfilter reinigt Wasser und Eis von z.B. Chlor (Geruch und Geschmack), Ablagerungen, Blei, Quecksilber etc.

8

Variable Innentürgestaltung

Verstell- und herausnehmbare Türfächer mit großem Inhalt, in transparentem, robusten ABS/Lexan. Abnehmbar für einfache Wartung und einfach an Ihre Bedürfnisse anzupassen.

9

Fach für Milchprodukte

Behält eine ideale Temperatur für die Produkte. Vermeidet, dass Butter zu hart wird.

10

Auszug Glasboden mit hohen Kanten (Spill Proof)

Ausziehbare Glasablageflächen mit Randungverhindern im Falle des Falles ein Überlaufen von Flüssigkeiten.

RCE24KHFWW-ORE24CHFWW

A+

666 lt

Die Luxus "24 K"-Serie mit Erfrischungscenter

ORE 24 CHF 60
Vollverkleidung Edelstahl

- hxbxt*: 1810x916x607mm
  *(Tiefe ohne Tür)
- Passend für Einbau und Freistehend
- Edelstahl: Türen, Seiten, Dach und Lüftungsgitter
- Edelstahl Stangengriffe
- Türen mit gerade Ecken
- Erfrischungscenter (Edelstahlfarbig)
- Inhalt 666L (bruto)

ORE 24 CHF 80
Vollverkleidung Edelstahl

- hxbxt*: 1794x916x607mm
  *(Tiefe ohne Tür)
- Passend für Einbau und Freistehend
- Edelstahl: Hochgezogenen Türen, Seiten, Dach und Lüftungsgitter
- Edelstahl Stangengriffe
- Türen mit gerade Ecken
- Erfrischungscenter (Edelstahlfarbig)
- Inhalt 666L (bruto)

ORE 24 CHF 30
Türverkleidung Edelstahl

- hxbxt*: 1794x909x607mm
  *(Tiefe ohne Tür)
- Nur einbaufähig
- Edelstahl: Hochgezogenen Türen und Lüftungsgitte
- Edelstahl Stangengriffe
- Türen mit gerade Ecken
- Inhalt 666L (bruto)
- Option: Einbausatz für flächenbündige Montage

ORE 24 CHF SSF
Vollverkleidung Edelstahl

- hxbxt*: 1810x916x607mm
  *(Tiefe ohne Tür)
- Passend für Einbau und Freistehend
- Edelstahl: Türen, Seiten, Dach und Lüftungsgitter
- Edelstahl Stangengriffe
- Türen mit runden Ecken
- Erfrischungscenter (Edelstahlfarbig)
- Inhalt 666L (bruto)

ORE 24 CHF SS
Türen Edelstahl

- hxbxt*: 1766x909x607mm
  *(Tiefe ohne Tür))
- Passend für Einbau und Freistehend
- Türen Edelstahl
- Graue Seiten (Lederstruktur)
- Edelstahl Stangengriffe
- Türen mit runden Ecken
- Erfrischungscenter (Edelstahlfarbig)
- Inhalt 666L (bruto)

RCE 24 KHF WW (ORE24CHFWW)
Weiß

- hxbxt*: 1766x909x607mm
  *(Tiefe ohne Tür)
- Passend für Einbau und Freistehend
- Weiße Türen (High Gloss)
- Weiße Seiten (Lederstruktur)
- Edelstahl Stangengriffe
- Türen mit runden Ecken
- Erfrischungscenter
- Inhalt 666L (bruto)

Vermassung

Maße in (mm)	ORE24CHF 60-SSF	ORE24CHF 80	ORE24CHF 30	ORE24CHF WW-SS
1. Höhe oberseite Schrank	1810	1794	1754	1754
2. Höhe oberseite Scharnier	-	-	1766	1766
3. Höhe oberseite Tür	-	1794	1794	-
4. Tiefe ohne Tür	607	607	607	607
5. Tiefe ohne Griffe	679	679	679	679
6. Tiefe mit Griffe	720	720	720	720
7. Tiefe mit Kühlschranktür geöffnet 90°	1158	1158	1158	1158
8. Breite	916	916	909	909
9. Öffnungswinkel (R)	453	453	453	453
10. Öffnungswinkel (L)	324	324	324	324
Nischenmaß				
A. Breite Nische	922	922	915	915
B. Tiefe Nische	632	632	632	632
C. Höhe Nische	1830	1820	1780	1780

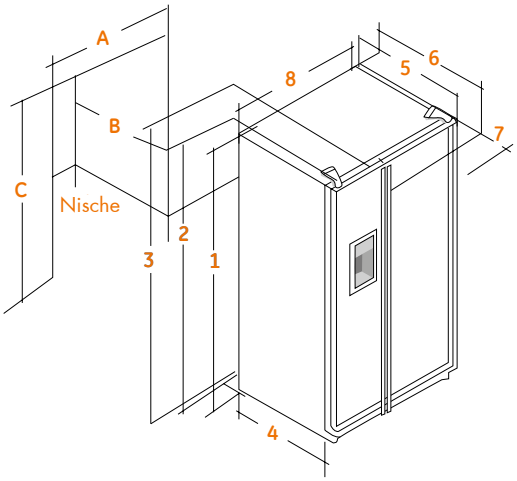

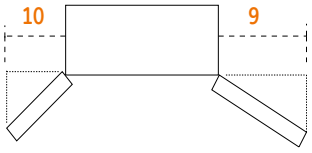

Eigenschaften und Innenseiten: Seite 16-17 | Optionen: Seite 39 | Technische Daten: Seite 40

Die Luxus "24 K"-Serie mit eckigen Türen, freistehend

ORE 24 CGF 60
Vollverkleidung Edelstahl

- hxbxt*: 1810x916x607mm
  *(Tiefe ohne Tür)
- Passend für Einbau und Freistehend
- Edelstahl: Türen, Seiten, Dach und Lüftungsgitter
- Edelstahl Stangengriffe
- Türen mit gerade Ecken
- Inhalt 666L (bruto)

ORE 24 CGF 80
Vollverkleidung Edelstahl

- hxbxt*: 1794x916x607mm
  *(Tiefe ohne Tür)
- Passend für Einbau und Freistehend
- Edelstahl: Hochgezogenen Türen, Seiten, Dach und Lüftungsgitter
- Edelstahl Stangengriffe
- Türen mit gerade Ecken
- Inhalt 666L (bruto)

ORE 24 CGF 8R *
Vollverkleidung RAL 3003 rot

- hxbxt*: 1794x916x607mm
  *(Tiefe ohne Tür)
- Passend für Einbau und Freistehend
- Hochgezogenen Türen, Seiten, Dach und Lüftungsgitter in farbe rot RAL 3003
- Edelstahl Stangengriffe
- Türen mit gerade Ecken
- Inhalt 666L (bruto)

ORE 24 CGF 8B *
Schwarz (RAL 9005)

ORE 24 CGF 8W *
Weiß (RAL 9010)

ORE 24 CGF 8C *
Cream (RAL 1015)

ORE 24 CGF 8RAL*
RAL Frabe nach Wunsch

* NEU: Auch lieferbar mit Messing und Chrom Stangengriff. (Mehr Information Seite 39.)

Die Luxus "24 K"-Serie mit abgerundeten Türen, freistehend

ORE 24 CGF SSF
Vollverkleidung Edelstahl

- hxbxt*: 1810x916x607mm
  *(Tiefe ohne Tür)
- Passend für Einbau und Freistehend
- Edelstahl: Türen, Seiten, Dach und Lüftungsgitter
- Edelstahl Stangengriffe
- Türen mit runden Ecken
- Inhalt 666L (bruto)

ORE 24 CGF SS
Türen Edelstahl

- hxbxt*: 1766x909x607mm
  *(Tiefe ohne Tür))
- Passend für Einbau und Freistehend
- Türen Edelstahl
- Graue Seiten (Lederstruktur)
- Edelstahl Stangengriffe
- Türen mit runden Ecken
- Inhalt 666L (bruto)

ORE 24 CGF WW
Weiß

- hxbxt*: 1766x909x607mm
  *(Tiefe ohne Tür)
- Passend für Einbau und Freistehend
- Weiße Türen (High Gloss)
- Weiße Seiten (Lederstruktur)
- Edelstahl Stangengriffe
- Türen mit runden Ecken
- Inhalt 666L (bruto)

Vermassung

Maße in (mm)	ORE24CGF 60/SSF	ORE24CGF 80/8B/8W 8R / 8RAL	ORE24CGF WW-SS
1. Höhe oberseite Schrank	1810	1794	1754
2. Höhe oberseite Scharnier	-	-	1766
3. Höhe oberseite Tür	-	1794	-
4. Tiefe ohne Tür	607	607	607
5. Tiefe ohne Griffe	679	679	679
6. Tiefe mit Griffe	720	720	720
7. Tiefe mit Kühlschranktür geöffnet 90°	1158	1158	1158
8. Breite	916	916	909
9. Öffnungswinkel (R)	453	453	453
10. Öffnungswinkel (L)	324	324	324
Nischenmaß			
A. Breite Nische	922	922	915
B. Tiefe Nische	632	632	632
C. Höhe Nische	1830	1820	1780

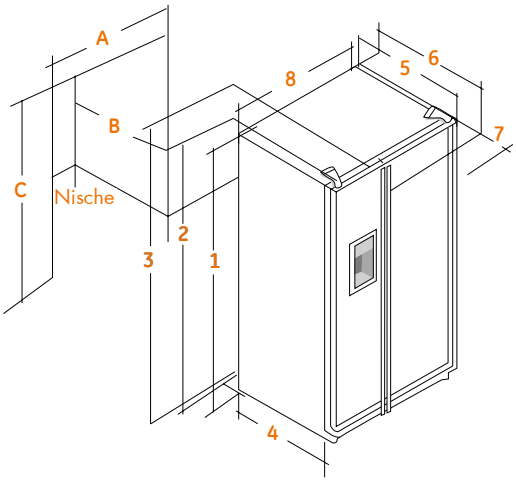

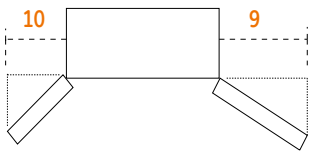

Eigenschaften und Innenseiten: Seite 16-17 | Optionen: Seite 39 | Technische Daten: Seite 40

ORE 24 CGF 30
Türverkleidung Edelstahl

- hxbxt*: 1794x909x607mm
  *(Tiefe ohne Tür)
- Nur einbaufähig
- Türverkleidung Edelstahl
  (Hochgezogenen Türen)
- Edelstahl: Türen und Lüftungsgitter
- Edelstahl Stangengriffe
- Türen mit gerade Ecken
- Inhalt 666L (bruto)

ORE 24 CGF 3B *
Türverkleidung RAL 9005 schwarz

- hxbxt*: 1794x909x607mm
  *(Tiefe ohne Tür)
- Nur einbaufähig
- Türverkleidung RAL 9005
  (Hochgezogenen Türen)
- Türen und Lüftungsgitter, schwarz
- Edelstahl Stangengriffe
- Türen mit gerade Ecken
- Inhalt 666L (bruto)

ORE 24 CGF 3W *
Türverkleidung RAL 9010 weiß

- hxbxt*: 1794x909x607mm
  *(Tiefe ohne Tür)
- Nur einbaufähig
- Türverkleidung RAL 9010
  (Hochgezogenen Türen)
- Türen und Lüftungsgitter, weiß
- Edelstahl Stangengriffe
- Türen mit gerade Ecken
- Inhalt 666L (bruto)

ORE 24 CGF 3R *
Türverkleidung RAL 3003 rot

- hxbxt*: 1794x909x607mm
  *(Tiefe ohne Tür)
- Nur einbaufähig
- Türverkleidung, RAL 3003
  (Hochgezogenen Türen)
- Türen und Lüftungsgitter, rot
- Edelstahl Stangengriffe
- Türen mit gerade Ecken
- Inhalt 666L (bruto)

ORE 24 CGF 3C *
Türverkleidung RAL 1015 cream

- hxbxt*: 1794x909x607mm
  *(Tiefe ohne Tür)
- Nur einbaufähig
- Türverkleidung, RAL 1015
  (Hochgezogenen Türen)
- Türen und Lüftungsgitter, cream
- Edelstahl Stangengriffe
- Türen mit gerade Ecken
- Inhalt 666L (bruto)

ORE 24 CGF 3RAL *
Türverkleidung RAL-Frabe nach Wunsch

- hxbxt*: 1794x909x607mm
  *(Tiefe ohne Tür)
- Nur einbaufähig
- Türverkleidung, Frabe nach Wunsch
  (Hochgezogenen Türen)
- Türen und Lüftungsgitter
- Edelstahl Stangengriffe
- Türen mit gerade Ecken
- Inhalt 666L (bruto)

* NEU: Auch lieferbar mit Messing und Chrom Stangengriff. (Mehr Information Seite 39.)

Vermassung

Maße in (mm)	ORE24CGF 30/3W-B-R-C-RAL	flächenbündigen Einbau mit BIK-CE24
1. Höhe oberseite Schrank	1754	-
2. Höhe oberseite Scharnier	1766	-
3. Höhe oberseite Tür	1794	-
4. Tiefe ohne Tür	607	-
5. Tiefe ohne Griffe	679	-
6. Tiefe mit Griffe	720	-
7. Tiefe mit Kühlschranktür geöffnet 90°	1158	-
8. Breite	909	-
9. Öffnungswinkel (R)	453	-
10. Öffnungswinkel (L)	324	-
Nischenmaß		-
A. Breite Nische	915	1000
B. Tiefe Nische	632	710
C. Höhe Nische	1780	1835

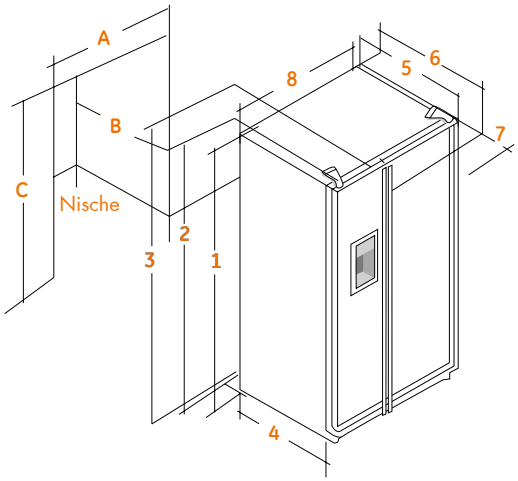

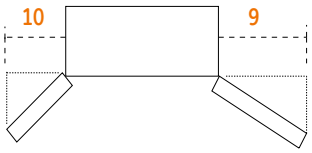

Option: Einbausatz für flächenbündige Montage mit der Wand oder zwischen Schränken

BIK-CE24 Edelstahl Einbausatz für flächenbündige Montage

Edelstahl Einbausatz für flächenbündige Montage des Kühlschrankes.
* 5-teiliger Einbausatz, inklusive Montagematerial.

(Diese Einbausats wird Separat geliefert)

Maßtabelle für den flächenbündigen Einbau mit BIK Einbausatz.

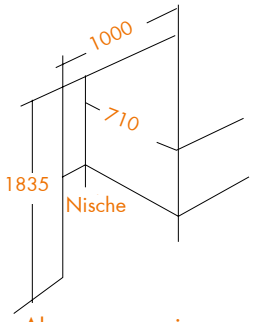

Abmessungen in mm

Eigenschaften und Innenseiten: Seite 16-17 | Optionen: Seite 39 | Technische Daten: Seite 40

Die luxus **“K” Serie** Glass Line

www.iomabe.eu

io mabe

Partner
Appliances

Die Luxus “24 K”-Serie, einbaufähig, mit Dekorrahmen

ORE 24 CGF KB 200
Dekorrahmen mit Spiegel

- hxbxt*: 1792x909x607mm
  *(Tiefe ohne Tür)
- Nur einbaufähig
- Türen, Spiegelfront mit Dekorrahmen (Hochgezogenen Türen)
- Dekorrahmen Edelstahlfarbig
- Intergrierten Griffleisten
- Türen mit gerade Ecken
- Inhalt 666L (bruto)

ORE 24 CGF KB GB
Dekorrahmen mit Schwarzglas

- hxbxt*: 1792x909x607mm
  *(Tiefe ohne Tür)
- Nur einbaufähig
- Türen, Schwarzglas lackiert (Hochgezogenen Türen)
- Dekorrahmen Edelstahlfarbig
- Intergrierten Griffleisten
- Türen mit gerade Ecken
- Inhalt 666L (bruto)

ORE 24 CGF KB GW
Dekorrahmen mit Weißglas

- hxbxt*: 1792x909x607mm
  *(Tiefe ohne Tür)
- Nur einbaufähig
- Türen, Weißglas lackiert (Hochgezogenen Türen)
- Dekorrahmen Edelstahlfarbig
- Intergrierten Griffleisten
- Türen mit gerade Ecken
- Inhalt 666L (bruto)

ORE 24 CGF KB
Dekorrahmen

- hxbxt*: 1792x909x607mm
  *(Tiefe ohne Tür)
- Nur einbaufähig
- Türen, ohne Dekorfront (Hochgezogenen Türen)
- Dekorrahmen Edelstahlfarbig
- Intergrierten Griffleisten
- Türen mit gerade Ecken
- Inhalt 666L (bruto)

Vermassung

Maße in (mm)	ORE24CGF KB KB-200-GB-GW
1. Höhe oberseite Schrank	1754
2. Höhe oberseite Scharnier	1766
3. Höhe oberseite Tür	1792
4. Tiefe ohne Tür	607
5. Tiefe ohne Griffe	679
6. Tiefe mit Griffe	720
7. Tiefe mit Kühlschranktür geöffnet 90°	1158
8. Breite	909
9. Öffnungswinkel (R)	453
10. Öffnungswinkel (L)	324
Nischenmaß	
A. Breite Nische	915
B. Tiefe Nische	632
C. Höhe Nische	1780

Dekorplattenmaße Modell ORE24CGFKB		
Maße in mm	Höhe	Breite
D	454	367
E	854	367
F	1708	494

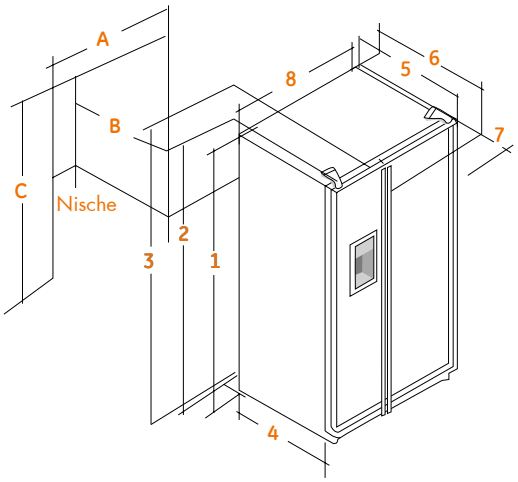

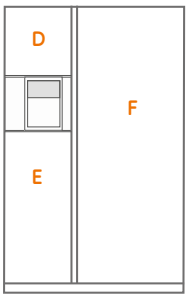

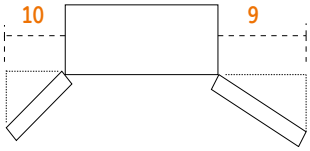

- Maximale Decorstärke 6 mm
- Maximal Gewicht der Dekorfront:
  Gefrierschranktür: 13 kg. / Kühlschranktür: 17 kg

exclusieve "V" serie

www.iomabe.eu

io mabe
Partner
Appliances

RCE24VGFSS - ORE24VGFSS

ClimateKeeper Technology

Um ihre Lebensmittel so lange wie möglich frisch zu halten, sichern diese Technologien eine präzise und gleichmäßige Temperaturverteilung im gesamten Kühlschrank. Dieses wird durch empfindliche elektronische Sensoren, einem Lufttunnel über mehrere Ebenen und Ventilatoren erreicht. Dies verbessert deutlich die Qualität und die Dauer der Erhaltung ihrer Lebensmittel. Die elektronische Steuerung ermöglicht die unabhängige Regelung der Kühl-und Gefriertemperaturen. Wenn die Tür des Kühlschrankes oder. Gefrierfaches schließt, wird es nur wenige Minuten dauern, um die eingestellten Temperaturen wieder zu erreichen

No-Frost met Frostguard Technology

In dieser No Frost belüfteten Kühlung ist eine homogene Temperatur garantiert. Dieser sorgt für einen besseren Schutz der Lebensmittel und effizienteres Einfrieren.Die FrostGuard Technologie enthält außerdem die automatische Abtauung. Mit genauen Berechnungen (z.B. berechnet auf Gefrierschranktüröffnungen, Kompressordrehzahl etc.) wird der Kühlschrank, wenn es notwendig wird, abgetaut. Darüber hinaus verhindert FrostGuard das Auftauen von Tiefkühlkost, da während der Abtauung kurz zusätzlich gekühlt wird (pre-chill). Die Abtauphase dauert nur kurz und verringert so die Gefahr von Gefrierbrand erheblich. Dank dieser Technik halten sich Nahrungsmittel länger und der Kühlschrank muss nicht mehr manuell abgetaut werden.

Funktionsübersicht die exklusive "V"serie

Hohe Light Touch Spender mit LED und Kindersicherheit

Geeignet für hohe Glaswaren oder Mixkanne bietet Wasser, Eiswürfel oder Crushed-Eis nach einer leichten Berührung Ausgestattet mit LED- Beleuchtung und Kindersicherheit.

Ice Machine & Sweet Spot

Große Behälter für Eiswürfel, die automatisch bereitet werden. Über dem Eisfach ist ein Sweet Spot. Dieses spezifische Fach ist für eine optimale Eisaufbewahrung geeignet.

Slide 'n Store Gefrierschrankkörbe

Vollausziehbare Gefrierschrankkörbe auf Stahlkugellagergleiter für einfaches Be- und Entladen.

Obst -und Gemüseschublade

Feuchtigkeit einstellbar Schublade mit der gleichen Tiefe wie der Schrank durch die regelbare Luftfeuchtigkeit wird Obst und Gemüse länger frisch bleiben.

CustomCool

Klimatisierte Schublade für optimale Flexibilität kühlt schnell und hygienisch Auftauen oder kundenspezifische Temperatur Einstellungen (0 ° C, 2 ° C oder 6 ° C) nach Wahl.

LED-Beleuchtung

Auf verschiedenen Ebenen sind Leuchten so angeordnet, dass es eine klare und gute Beleuchtung gibt. Die LED-Leuchten sind vollständig in die Wände integriert, damit kein Platz verloren geht.

TurboCool

Wenn heiße Gegenstände eingestellt werden oder die Tür häufig geöffnet wird, sorgt TurboCool für eine schnelle Kühlung des Kühlschranks.

PreciseFill

Genau nach Ihre Wünschen frisches, gereinigtes Wasser. einfach programmierbar, ideal für die Vorbereitung Ihrer Lieblingsrezepte oder Sportgetränke.

GE SmartWater Wasserfilter

Dieser integrierte Wasserfilter reinigt Wasser und Eis von z.B. Chlor (Geruch und Geschmack), Ablagerungen, Blei, Quecksilber etc.

Variable Innentürgestaltung

Verstell- und herausnehmbare Türfächer mit großem Inhalt, in transparentem, robusten ABS/Lexan. Abnehmbar für einfache Wartung und einfach an Ihre Bedürfnisse anzupassen.

Fach für Milchprodukte

Behält eine ideale Temperatur für die Produkte. Vermeidet, dass Butter zu hart wird.

Auszug Glasboden mit hohen Kanten (Spill Proof)

Ausziehbare Glasablageflächen mit Randungverhindern im Falle des Falles ein Überlaufen von Flüssigkeiten.

QuickIce

Macht bis zu 50% schneller Eis als bei normalen Einstellungen. Ideal, wenn Gäste erwartet werden.

Ultraflow

Zusätzliche schnelle Ausgabe von gereinigtem Wasser Die Ultraflow[100] ist der schnellste Verteiler mit 3 Litern klarem Wasser pro Minute.

Delikatessenschublade

Schublade mit benutzerdefinierter Temperatur, damit ihr Käse und Fleisch länger frisch bleibt.

Quickspace Einlegeboden

Gleitet leicht nach innen zurück, um für hohe Artikel Platz zu machen.

Die exklusive "24 V"-Serie, freistehend

RCE 24 VGF SS
Türen Edelstahl

- hxbxt*: 1766x909x607mm
  *(Tiefe ohne Tür))
- Passend für Einbau und Freistehend
- Türen Edelstahl
- Graue Seiten (Lederstruktur)
- Edelstahl Stangengriffe
- Türen mit runden Ecken
- Inhalt 666L (bruto)

RCE 24 VGF 80
Vollverkleidung Edelstahl

- hxbxt*: 1794x917x607mm
  *(Tiefe ohne Tür)
- Passend für Einbau und Freistehend
- Edelstahl: Hochgezogenen Türen, Seiten, Dach und Lüftungsgitter
- Edelstahl Stangengriffe
- Türen mit gerade Ecken
- Inhalt 666L (bruto)

RCE 24 VGF 60
Vollverkleidung Edelstahl

- hxbxt*: 1810x917x620mm
  *(Tiefe ohne Tür)
- Passend für Einbau und Freistehend
- Edelstahl: Türen, Seiten, Dach und Lüftungsgitter
- Edelstahl Stangengriffe
- Türen mit gerade Ecken
- Inhalt 666L (bruto)

RCE 24 VGF 8B *
Vollverkleidung RAL 9005 schwarz

- hxbxt*: 1794x916x607mm
  *(Tiefe ohne Tür)
- Passend für Einbau und Freistehend
- Hochgezogenen Türen, Seiten, Dach und Lüftungsgitter, schwarz RAL 9005
- Edelstahl Stangengriffe
- Türen mit gerade Ecken
- Inhalt 666L (bruto)

RCE 24 VGF 8R*
Rot (RAL 3003)

RCE 24 VGF 8W *
Weiß (RAL 9010)

RCE 24 VGF 8C *
Cream (RAL 1015)

RCE 24 VGF 8RAL*
RAL-Frabe nach Wunsch

* NEU: Auch lieferbar mit Messing und Chrom Stangengriff. (Mehr Information Seite 39.)

Die exklusive "24 V"-Serie, freistehend, Elegance

- Modell RCE24VGFCUS0
- Chrom / Aluminium
- RAL-Farbe nach Wunsch

- Modell RCE24VGFCUS2
- Messing
- RAL-Farbe nach Wunsch

- Modell RCE24VGFCUS3
- Edelstahl
- RAL-Farbe nach Wunsch

ORE 24 VGF SS 6E
Vollverkleidung Edelstahl (Elegance)

- hxbxt*: 1810x917x620mm
  *(Tiefe ohne Tür)
- Passend für Einbau und Freistehend
- Edelstahl: Türen, Seiten, Dach
- Edelstahl Dispenser und Lüftungsgitter
- Edelstahl Stangengriffe
- Türen mit gerade Ecken
- Inhalt 666L (bruto)

ORE 24 VGF CUS
RAL-Farbe nach Wunsch

- hxbxt*: 1810x917x620mm
  *(Tiefe ohne Tür)
- Passend für Einbau und Freistehend
- Türen, Seiten, Dach, Dispenser und Lüftungsgitter in jeder gewünschte RAL-Frabe
- 3 verschiedenen Griff- und Akzentausführungen
- Türen mit gerade Ecken
- Inhalt 666L (bruto)

Vermassung

Maße in (mm)	ORE24VGF 6E/CUS/SSF	ORE24VGF 80/8B/8W 8C/8R/8RAL	ORE24VGF SS
1. Höhe oberseite Schrank	1810	1794	1754
2. Höhe oberseite Scharnier	-	-	1766
3. Höhe oberseite Tür	-	1794	-
4. Tiefe ohne Tür	620	607	607
5. Tiefe ohne Griffe	692	679	679
6. Tiefe mit Griffe	733	720	720
7. Tiefe mit Kühlschranktür geöffnet 90°	1170	1157	1157
8. Breite	917	917	909
9. Öffnungswinkel (R)	453	453	453
10. Öffnungswinkel (L)	324	324	324
Nischenmaß			
A. Breite Nische	923	923	915
B. Tiefe Nische	632	632	632
C. Höhe Nische	1830	1820	1780

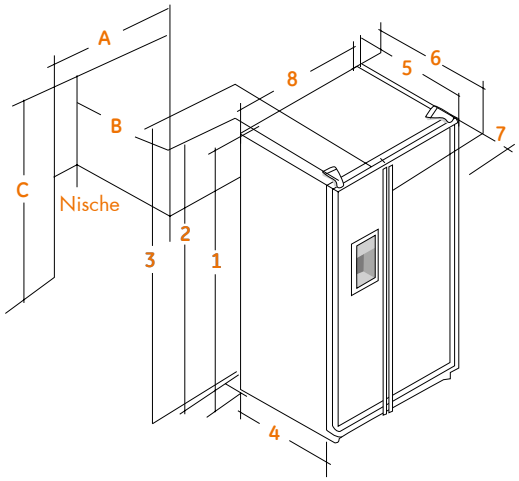

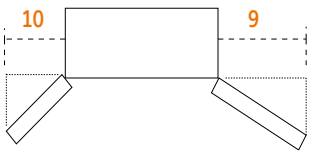

Eigenschaften und Innenseiten: Seite 30-31 | Optionen: Seite 39 | Technische Daten: Seite 41

Die exklusive "24 V"-Serie, einbaufähig

ORE 24 VGF SS 3E
Türverkleidung Edelstahl (Elegance)

- hxbxt*: 1794x909x607mm
  *(Tiefe ohne Tür)
- Nur einbaufähig
- Türverkleidung Edelstahl
  (Hochgezogenen Türen)
- Edelstahl: Türen und Lüftungsgitter
- Edelstahl Stangengriffe
- Türen mit gerade Ecken
- Inhalt 666L (bruto)

ORE 24 VGF 30
Türverkleidung Edelstahl

- hxbxt*: 1794x909x607mm
  *(Tiefe ohne Tür)
- Nur einbaufähig
- Türverkleidung Edelstahl
  (Hochgezogenen Türen)
- Edelstahl: Türen und Lüftungsgitter
- Edelstahl Stangengriffe
- Türen mit gerade Ecken
- Inhalt 666L (bruto)

RCE 24 VGF 3B *
Türverkleidung (RAL 9005)

- hxbxt*: 1794x909x607mm
  *(Tiefe ohne Tür)
- Nur einbaufähig
- Türverkleidung, RAL 9005
  (Hochgezogenen Türen)
- Türen und Lüftungsgitter in farbe schwarz
- Edelstahl Stangengriffe
- Türen mit gerade Ecken
- Inhalt 666L (bruto)

RCE 24 VGF 3R *
Rot (RAL 3003)

RCE 24 VGF 3W *
Wieiß (RAL 9010)

RCE 24 VGF 3C *
Cream (RAL 1015)

RCE 24 VGF 3RAL*
RAL-Frabe nach Wunsch

* NEU: Auch lieferbar mit Messing und Chrom Stangengriff. (Mehr Information Seite 39.)

Vermassung

Maße in (mm)	RCE24VGF-ORE24VGF 30/3R/3W/3B	flächenbündigen Einbau mit BIK-CE24
1. Höhe oberseite Schrank	1754	-
2. Höhe oberseite Scharnier	1766	-
3. Höhe oberseite Tür	1794	-
4. Tiefe ohne Tür	607	-
5. Tiefe ohne Griffe	679	-
6. Tiefe mit Griffe	720	-
7. Tiefe mit Kühlschranktür geöffnet 90°	1158	-
8. Breite	909	-
9. Öffnungswinkel (R)	453	-
10. Öffnungswinkel (L)	324	-
Nischenmaß		-
A. Breite Nische	915	1000
B. Tiefe Nische	632	710
C. Höhe Nische	1780	1835

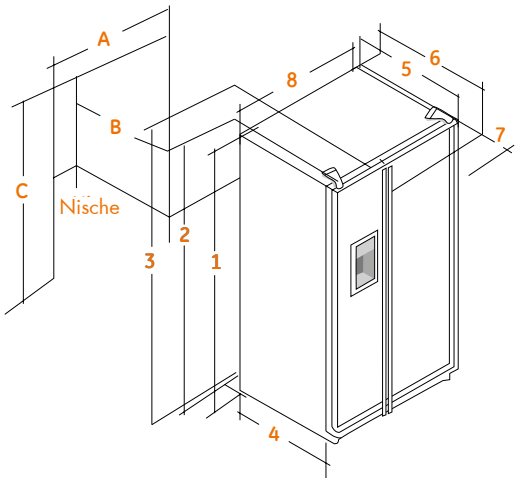

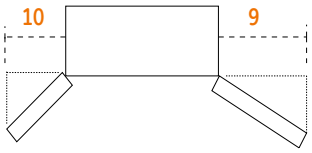

Option: Einbausatz für flächenbündige Montage mit der Wand oder zwischen Schränken

BIK-CE24 Edelstahl Einbausatz für flächenbündige Montage

Edelstahl Einbausatz für flächenbündige Montage des Kühlschrankes.
* 5-teiliger Einbausatz, inklusive Montagematerial.

(Diese Einbausats wird Separat geliefert)

Maßtabelle für den flächenbündigen Einbau mit BIK Einbausatz.

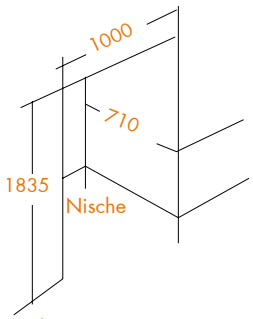

Abmessungen in mm

Eigenschaften und Innenseiten: Seite 30-31 | Optionen: Seite 39 | Technische Daten: Seite 41

Neu !

Erwartet
2e Jahr viertel
2016 *

ORE 30 VGF SS *
Türen Edelstahl

- hxbxt*: 1766x909x712mm
  *(Tiefe ohne Tür)
- Passend für Einbau und Freistehend
- Türen Edelstahl, Seiten grau (Struktur)
- Edelstahl Griffe rund gewölbt
- Türen mit runden Ecken
- Gewölbtes Türdesign
- Inhalt 840L (bruto)

ORE 30 VGF 7E *
Vollverkleidung Edelstahl
(ELEGANCE)

- hxbxt*: 1810x925x725mm
  *(Tiefe ohne Tür)
- Passend für Einbau und Freistehend
- Edelstahl: Türen, Seiten, Dach und Lüftungsgitter
- Elegance: Edelstahl Dispenser,
- Edelstahl Stangengriffe
- Türen mit runden Ecken
- Gewölbtes Türdesign
- Inhalt 840L (bruto)

ORE 30 VGF 70 *
Vollverkleidung Edelstahl

- hxbxt*: 1810x925x725mm
  *(Tiefe ohne Tür)
- Passend für Einbau und Freistehend
- Edelstahl: Türen, Seiten, Dach und Lüftungsgitter
- Edelstahl Stangengriffe
- Türen mit runden Ecken
- Gewölbtes Türdesign
- Inhalt 840L (bruto)

ORE 30 VGF 7W *
Weiß (RAL 9010)

- hxbxt*: 1810x925x725mm
  *(Tiefe ohne Tür)
- Passend für Einbau und Freistehend
- Türen, Seiten, Dach und Lüftungsgitter, weiß RAL 9010
- Edelstahl Stangengriffe
- Türen mit runden Ecken
- Gewölbtes Türdesign
- Inhalt 840L (bruto)

ORE 30 VGF 7B *
Schwarz (RAL 9005)

ORE 30 VGF 7RAL *
RAL-Frabe nach Wunsch

Das größte Volumen !

840 lt

A+

Vermassung

Maße in (mm)	ORE30VGF SS	ORE30VGF 7E-70-7B 7W-7RAL
1. Höhe oberseite Schrank	1754	1810
2. Höhe oberseite Scharnier	1766	-
3. Höhe oberseite Tür	-	-
4. Tiefe ohne Tür	712	725
5. Tiefe ohne Griffe	853	866
6. Tiefe mit Griffe	915	928
7. Tiefe mit Kühlschranktür geöffnet 90°	1271	1284
8. Breite	909	925
9. Öffnungswinkel (R)	478	478
10. Öffnungswinkel (L)	365	365
Nischenmaß		
A. Breite Nische	915	930
B. Tiefe Nische	725	737
C. Höhe Nische	1780	1830

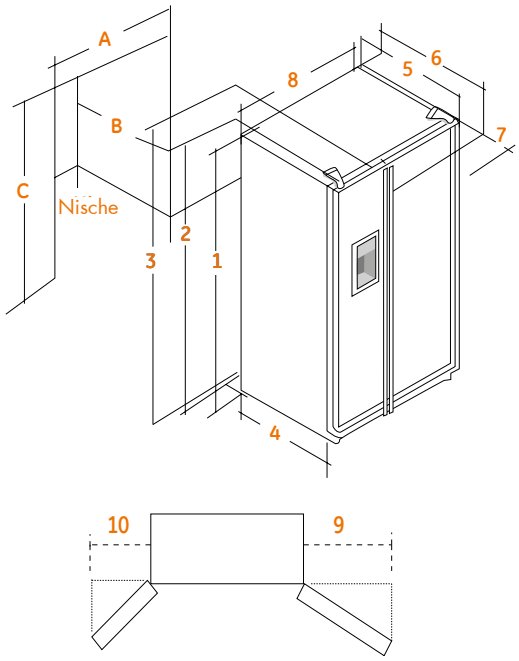

* Unter Vorbehalt, Geräten werden erwartet 2e Jahr viertel 2016, Typnummer, Ausführung und Spezifikationen können noch geändert werden

Edelstahl Einbausatz BIK-CE24

Edelstahl Einbausatz für flächenbündige Montage mit der Wand oder zwischen Schränken.
* 5-teiliger Einbausatz, inklusive Montagematerial.
(Diese Einbausats wird Separat geliefert und bauseitig montiert

Modelle für flächenbündige Montage

Modell ORGS2DBF30 (pag. 10)
Modell ORGS2DFF 30 (pag. 12)
Modell ORE24CHF 30 (pag. 18)
Modell ORE24CGF 30 / 3R / 3W / 3B / 3RAL (pag. 22)
Modell ORE24VGF SS3E / 30 / 3R / 3W / 3B / 3RAL (pag. 34)

afmetingen te bouwen nis in combinatie met BIK-CE24

Abmessungen in mm	Modelle	ORE24CGF 30/3R/3W/3B /3RAL RCE24KHF 30 -ORE24CHF 30 ORE24VGF - RCE24VGF 30/3E/3B/3W/3R/3RAL	ORGS2 DFF 30 OKGS2 DBF 30 ORGS2 DBF 30
A.	Breite Nische	1000	1000
B.	Tiefe Nische	710	720
C.	Höhe Nische	1835	1835

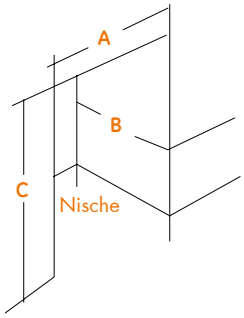

Optionen & Zubehör

Edelstahl

Edelstahl Stangengriffe

- Passend für "30V" Serie (Seite 36)
  ORE30VGFSS
- Passend für Global Serie (Seite 11/13)
  ORGS2DBF SS / SSF
  ORGS2DFF SS / SSF /WW

Artikelnummer LH

Elektronische Integrierte Eismaschine

- Für Global Serie ohne Dispenser (Seite 10-11)

  ORGS2DBF.

- Automatische Eismachine mit große Behälter für Eiswürfel
- Im Gefrierteil montiert

Artikelnummer 05

Messing

Chrom

Messing oder Chrom Stangengriffe

ORGS2DBF6W-MH Messing Griffe

ORGS2DFF6B-CH Chrom Griffe

Wasserfilter & Wasserschlauch

MWF - GE Smartwater

- Interner Wasserfilter
- Passend für alle Modelle der:
  - "K" Serie
  - Bottomfreezer Serie
  - Global Serie mit Dispenser

MSWF - GE Smartwater

- Interner Wasserfilter
- Passend für alle Modelle der::
  - "V" Serie

WLTK

- Wasserschlauch 3m mit Kupplungen
- Passend für alle: iomabe und GE Kühlschränken

Technische Daten

Modell	ORGS2DBF Serie	ORGS2DF Serie	ORE24CGF Serie	ORE24CHF Serie
Fassungsvermögen				
Gesamt Bruto/Netto (L)	657/592	643/549	666/572	666/572
ISO Kühlteil Bruto/Netto (L)	400/378	400/379	419/404	419/404
ISO Gefrierteil Bruto/Netto (L)	257/214	243/170	247/168	247/168
Kühlteil				
Türfächer ClearLook	4 (3 verstellbar)	4 (2 verstellbar)	4 (3 verstellbar)	3 (1 verstellbar)
Fach für Milchprodukte	ja	ja	ja	ja
Türfach für Dosen	-	-	-	ja
Glasboden (Spill Proof)	4 (3 verstellbar)	4 (3 verstellbaa)	4 (3 verstellbar)	4 (3 verstellbaa)
QuickSpace	-	-	-	-
Beleuchtung	1x	1x	LED 4x	LED 4x
Frischkühlbereich Schale	-	-	-	-
Gemüse/Obst Schale	1 feuchtigkeitsreguliert	1 feuchtigkeitsreguliert	1 feuchtigkeitsreguliert	1 feuchtigkeitsreguliert
Fleisch/Fisch/Geflügel Schale	ja	ja	ja	ja
Erfrischungscenter (Minibar)	-	-	-	ja
TurboCool Funktion	-	-	-	-
Elektronische bedienung	ja, (0-9)	ja, Display zeigt die Temp.	ja, Display zeigt die Temp.	ja, Display zeigt die Temp.
Technologie	ClimateGuard	ClimateGuard	ClimateGuard	ClimateGuard
Gefrierteil				
Interne Eismaschine	Optional	ja	ja	ja
Vorratsablagen	4	3	3	3
Vorratsablagen (Slide 'n Store)	2	2	2	2
Sweetspot	-	ja	ja	ja
Türfächer	6	5	4 (2 verstellbar)	4 (2 verstellbar)
Innenbeleuchtung	1x	1x	LED 2x zijkant	LED 2x zijkant
Technologie FrostGuard (No-Frost)	ja	ja	ja	ja
Dispenser				
Hohe LightTouch Spender	-	Eiswasser/-würfel-/splitter	Eiswasser/-würfel-/splitter	Eiswasser/-würfel-/splitter
Beleuchtung	-	LED	LED	LED
Kindersicherheit	-	ja	ja	ja
Precise Fill	-	-	-	-
QuickIce	-	-	-	-
Ultraflow 100/64	-	-	64	64
Weiter Merkmale				
Türalarm	-	ja	ja	ja
Höhenverstellbare Räder	2	2	4	4
Integrierte Wasserfilter	-	MWF	GE Smartwater (MWF)	GE Smartwater (MWF)
Technische Daten				
Spannung	220-240V/50-60 Hz	220-240V/50-60 Hz	220-240V/50-60 Hz	220-240V/50-60 Hz
Energieeffizienzklasse	A+	A+	A+	A+
Energieverbrauch (kWh/Jahr)	423	450	472	472
Gefrierteil	****	****	****	****
(dB (a))	46	47	46	46
Automatische Abtausystem/(FrostGuard)	No Frost / ja	No Frost / ja	No Frost / ja	No Frost / ja
Klimaklasse	T (16°C - 43°C)	T (16°C - 43°C)	T (16°C - 43°C)	T (16°C - 43°C)

Mabe kontinuierlich verbessert seine Produkte und behält sich das Recht, Materialien und technischen Spezifikationen ohne vorherige Ankündigung zu ändern. Alle technischen Spezifikationen, Größe und Bildmaterial in diesem Katalog sind nicht vertraglich bindend. Geräte sind verfügbar, solange der Vorrat reicht.

RCE24VGF serie	* ORE30VGF Serie*	GFCE1NFD Serie	TM20 Serie
666/528	840/692	634/468	566 / 500
419/369	516/478	424/385	402 / 342
247/159	323/214	210/83	164 / 158
4 (3 verstellbar)	3 (1 verstellbar)	5 (4 verstellbar)	4 (3 verstellbar)
ja	ja	ja	ja
ja	ja	ja	-
4 (3 verstellbar)	4 (3 verstellbar)	5 (4 verstellbar)	4
ja	ja	ja	-
LED 7x	LED 7x	1x (BrightSpace)	1x
1 Temp. geregelt	1 Temp. geregelt	-	ja
1 feuchtigkeitsreguliert	1 feuchtigkeitsreguliert	2x feuchtigkeitsreguliert	2x feuchtigkeitsreguliert
CustomCool	CustomCool	1x Temp. geregelt	-
-	-	-	-
ja	ja	ja	-
ja, Display zeigt die Temperatur	ja, Display zeigt die Temp.	ja, Display zeigt die Temp.	-
ClimateKeeper	ClimateKeeper	ClimateKeeper	TowerCooling
ja	ja	ja	-
3	2	-	1
3 (2)	4 (3)	2	-
ja	ja	ja	-
4 (2 verstellbar)	4 (2 verstellbar)	-	2
LED 3x	LED 3x zijkant	standaard	-
ja	ja	ja	-
Eiswasser/-würfel-/splitter	Eiswasser/-würfel-/splitter	-	-
LED	LED	-	-
ja	ja	-	-
ja	ja	-	-
ja	ja	-	-
100	100	-	-
ja	ja	ja	-
4	2	4	2
GE Smartwater (MSWF)	GE Smartwater (MSWF)	GE Smartwater (MWF)	-
220-240V / 50-60 Hz	220-240V / 50-60 Hz	220-240V / 50-60 Hz	220-240V / 50-60 Hz
A+	A+	A+	A+
439		405	416
****	****	****	****
46		47	50
No Frost / ja	No Frost / ja	No Frost / ja	No Frost / ja
T (16°C - 43°C)	T (16°C - 43°C)	T (16°C - 43°C)	T (16°C - 43°C)

ORE30VGF: Unter Vorbehalt, Geräten werden erwartet 2e Jahr viertel 2016, Typnummer, Ausführung und Spezifikationen können noch geändert werden

american appliances
Distributor Benelux & Germany

io mabe

Partner
Appliances